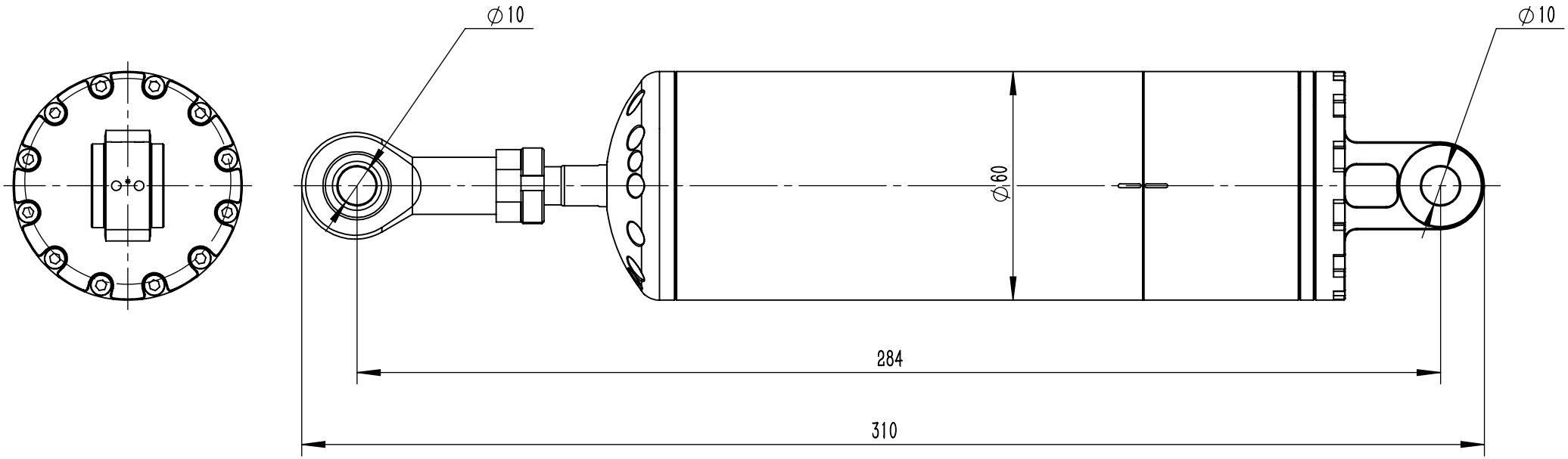

								江苏开璇智能科技有限公司
								线性执行器
标记	处数	更改文件名	签字	日期				KTH-060LFENN-A081
设计		日期			图样标记	重量	比例	
校对		日期						
审核		日期						版本
批准		日期			共 张	第 张		